Сепаратор пара СП-20 Ду-20 (14.0201.01)

www.tt-k.ru

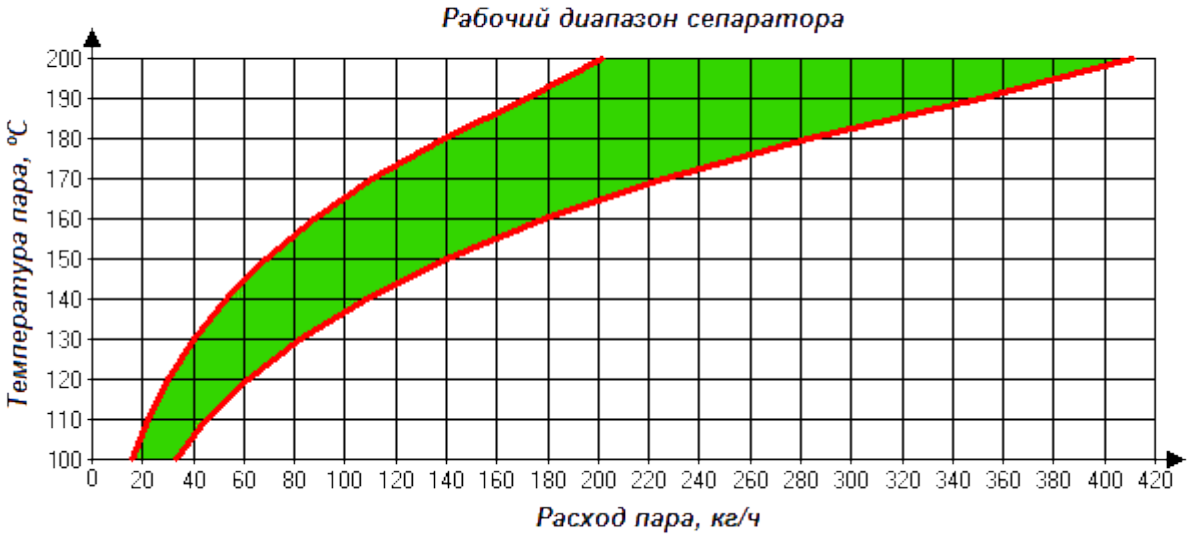

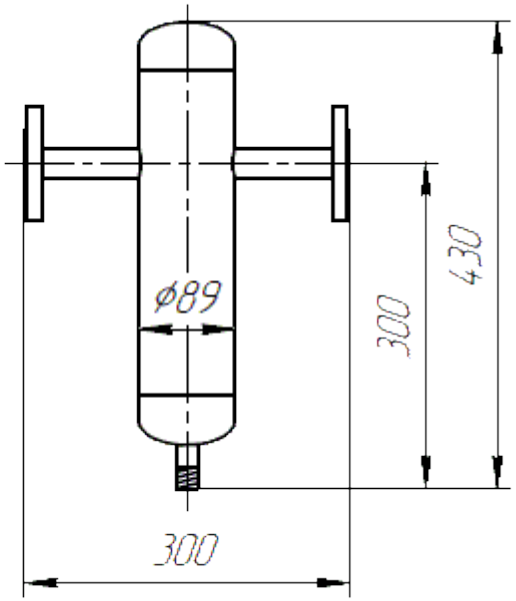

ООО "Теплотех-Комплект"

Технические характеристики сепаратора

Наименование параметров	Величина	Ед. изм.
Давление рабочее, не более	1,6	МПа
Давление расчетное	2,0	МПа
Температура рабочей среды	100÷200	°С
Среда	пар, вода	
Расход пароводяной смеси массовый *	16÷411	кг/ч
Расход пароводяной смеси объемный	27÷55	$м^3$/ч
Вместимость корпуса	1,7	л
Масса	7	кг

* Массовый расход выбирается по графику (от температуры)

Размеры указаны для справок.
Производитель вправе вносит изменения в конструкцию без уведомления заказчиков.
Материал изготовления: корпус – углеродистая сталь, внутренние элементы – нержавеющая сталь.

Таблица штуцеров

№	Наименование штуцера	Ду, мм	Тип присоединения
1	Подвод пароводяной смеси	20	фланец
2	Отвод пароводяной смеси	20	фланец
3	Дренаж	1/2”	резьба

Сепаратор пара СП-25 Ду-25 (14.0201.02)

www.tt-k.ru

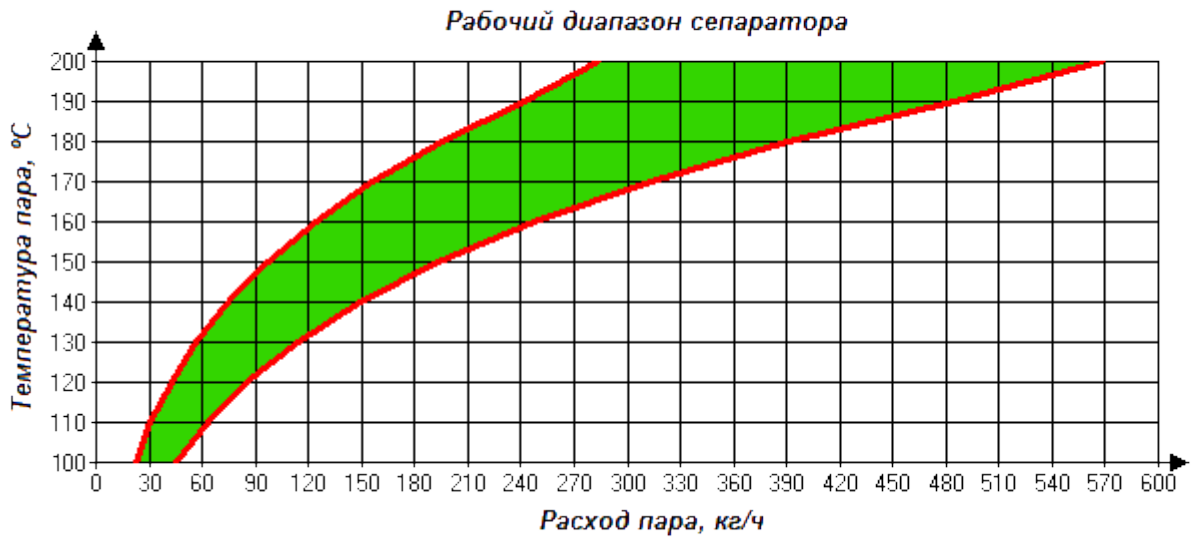

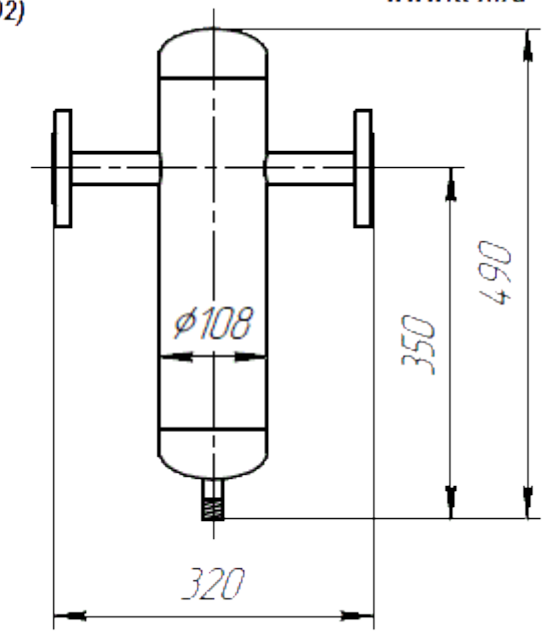

ООО "Теплотех-Комплект"

Технические характеристики сепаратора

Наименование параметров	Величина	Ед. изм.
Давление рабочее, не более	1,6	МПа
Давление расчетное	2,0	МПа
Температура рабочей среды	100÷200	°С
Среда	пар, вода	
Расход пароводяной смеси массовый *	22÷568	кг/ч
Расход пароводяной смеси объемный	38÷78	$м^3$/ч
Вместимость корпуса	2,4	л
Масса	10	кг

* Массовый расход выбирается по графику (от температуры)

Размеры указаны для справок.
Производитель вправе вносит изменения в конструкцию без уведомления заказчиков.
Материал изготовления: корпус – углеродистая сталь, внутренние элементы – нержавеющая сталь.

Таблица штуцеров

№	Наименование штуцера	Ду, мм	Тип присоединения
1	Подвод пароводяной смеси	25	фланец
2	Отвод пароводяной смеси	25	фланец
3	Дренаж	1/2”	резьба

Сепаратор пара СП-32 Ду-32 (14.0201.03)

www.tt-k.ru

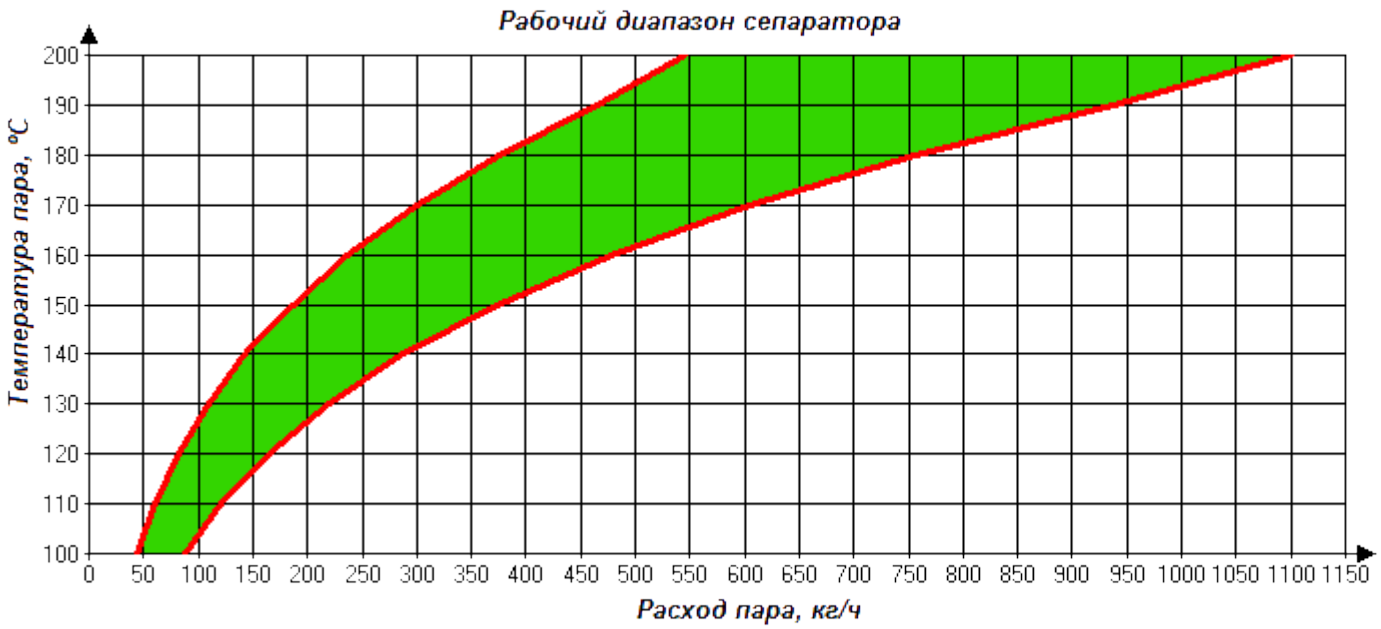

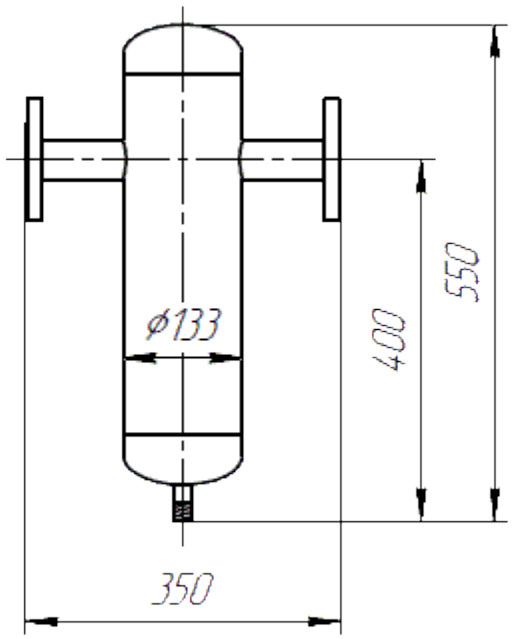

ООО "Теплотех-Комплект"

Технические характеристики сепаратора

Наименование параметров	Величина	Ед. изм.
Давление рабочее, не более	1,6	МПа
Давление расчетное	2,0	МПа
Температура рабочей среды	100÷200	°С
Среда	пар, вода	
Расход пароводяной смеси массовый *	43÷1100	кг/ч
Расход пароводяной смеси объемный	73÷147	$м^3$/ч
Вместимость корпуса	4,9	л
Масса	14	кг

* Массовый расход выбирается по графику (от температуры)

Размеры указаны для справок.
Производитель вправе вносит изменения в конструкцию без уведомления заказчиков.
Материал изготовления: корпус – углеродистая сталь, внутренние элементы – нержавеющая сталь.

Таблица штуцеров

№	Наименование штуцера	Ду, мм	Тип присоединения
1	Подвод пароводяной смеси	32	фланец
2	Отвод пароводяной смеси	32	фланец
3	Дренаж	1/2”	резьба

Сепаратор пара СП-40 Ду-40 (14.0201.04)

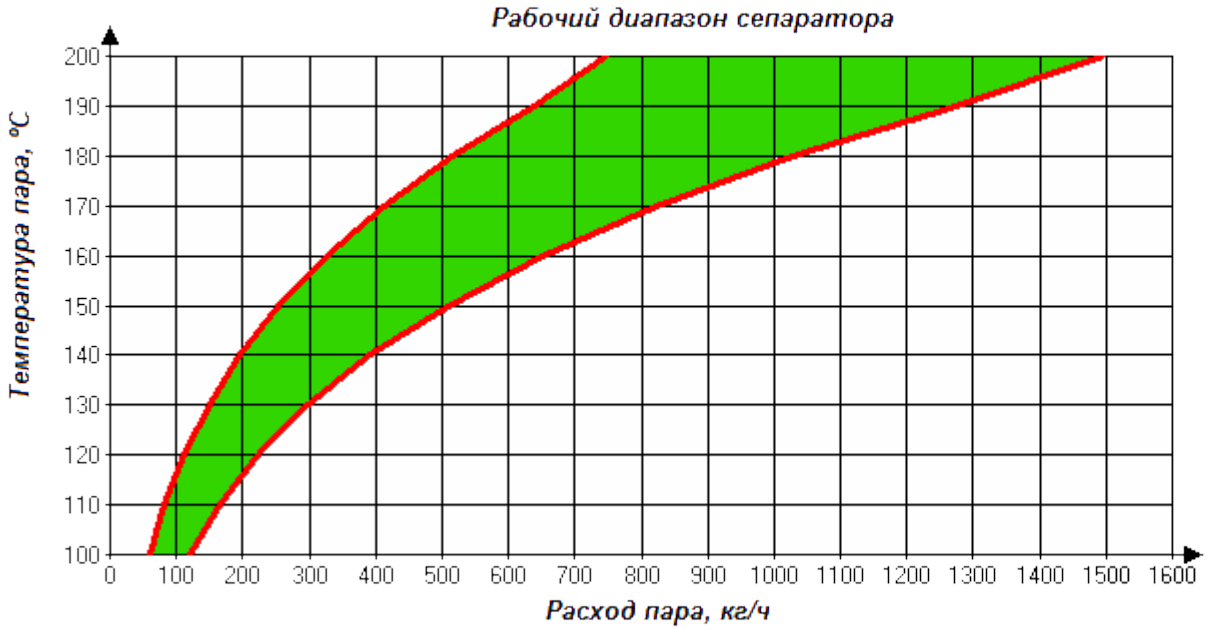

ООО "Теплотех-Комплект"

www.tt-k.ru

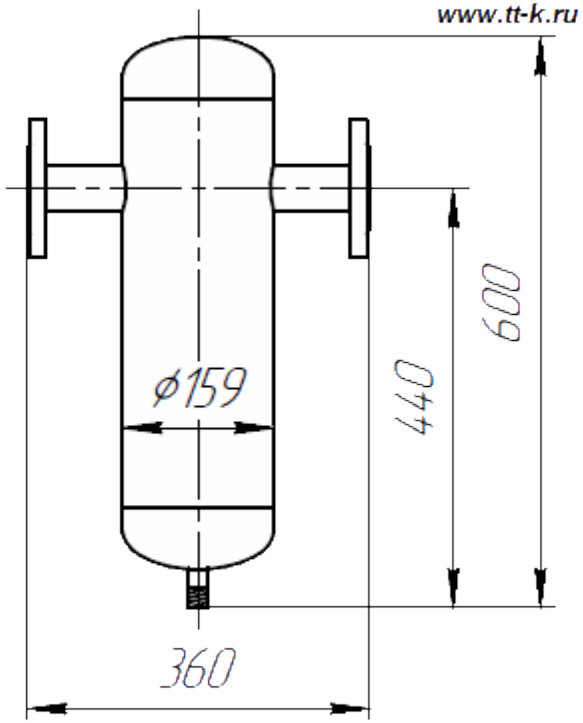

Технические характеристики сепаратора

Наименование параметров	Величина	Ед. изм.
Давление рабочее, не более	1,6	МПа
Давление расчетное	2,0	МПа
Температура рабочей среды	100÷200	°С
Среда	пар, вода	
Расход пароводяной смеси массовый *	59÷1496	кг/ч
Расход пароводяной смеси объемный	100÷200	$м^3$/ч
Вместимость корпуса	7,7	л
Масса	20	кг

* Массовый расход выбирается по графику (от температуры)

Размеры указаны для справок.
Производитель вправе вносит изменения в конструкцию без уведомления заказчиков.
Материал изготовления: корпус – углеродистая сталь, внутренние элементы – нержавеющая сталь.

Таблица штуцеров

№	Наименование штуцера	Ду, мм	Тип присоединения
1	Подвод пароводяной смеси	40	фланец
2	Отвод пароводяной смеси	40	фланец
3	Дренаж	1/2”	резьба

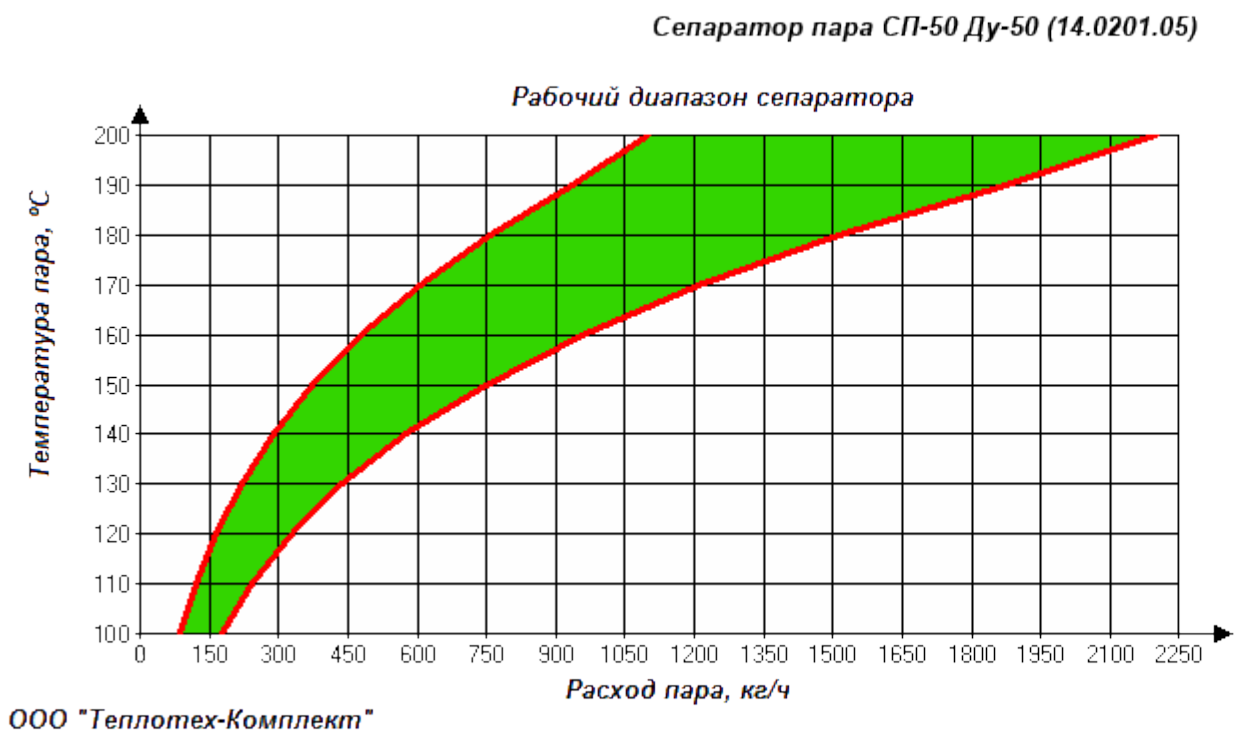

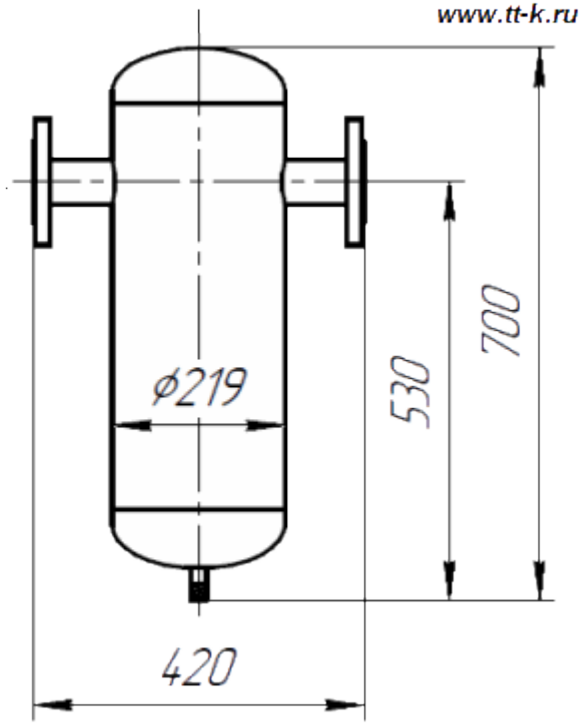

Технические характеристики сепаратора

Наименование параметров	Величина	Ед. изм.
Давление рабочее, не более	1,6	МПа
Давление расчетное	2,0	МПа
Температура рабочей среды	100÷200	°С
Среда	пар, вода	
Расход пароводяной смеси массовый *	88÷2200	кг/ч
Расход пароводяной смеси объемный	147÷294	$м^3$/ч
Вместимость корпуса	17	л
Масса	31	кг

* Массовый расход выбирается по графику (от температуры)

Размеры указаны для справок.
Производитель вправе вносит изменения в конструкцию без уведомления заказчиков.
Материал изготовления: корпус – углеродистая сталь, внутренние элементы – нержавеющая сталь.

Таблица штуцеров

№	Наименование штуцера	Ду, мм	Тип присоединения
1	Подвод пароводяной смеси	50	фланец
2	Отвод пароводяной смеси	50	фланец
3	Дренаж	1/2”	резьба

Сепаратор пара СП-65 Ду-65 (14.0201.06)

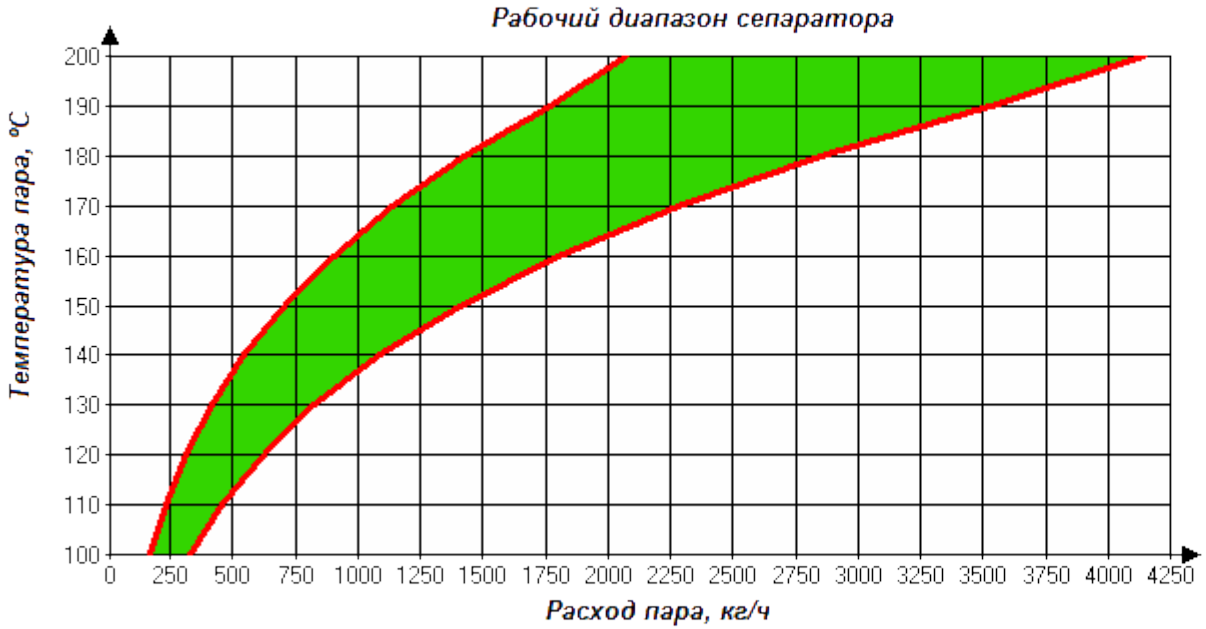

ООО "Теплотех-Комплект"

www.tt-k.ru

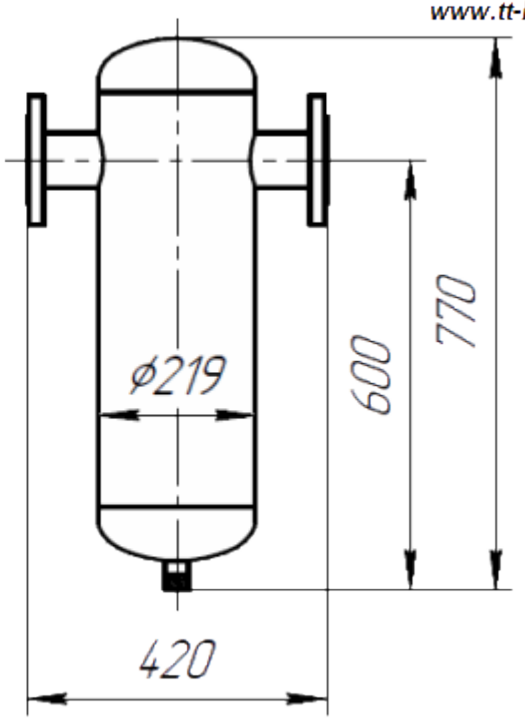

Технические характеристики сепаратора

Наименование параметров	Величина	Ед. изм.
Давление рабочее, не более	1,6	МПа
Давление расчетное	2,0	МПа
Температура рабочей среды	100÷200	°С
Среда	пар, вода	
Расход пароводяной смеси массовый *	165÷4143	кг/ч
Расход пароводяной смеси объемный	277÷554	$м^3$/ч
Вместимость корпуса	19	л
Масса	36	кг

* Массовый расход выбирается по графику (от температуры)

Размеры указаны для справок.
Производитель вправе вносит изменения в конструкцию без уведомления заказчиков.
Материал изготовления: корпус – углеродистая сталь, внутренние элементы – нержавеющая сталь.

Таблица штуцеров

№	Наименование штуцера	Ду, мм	Тип присоединения
1	Подвод пароводяной смеси	65	фланец
2	Отвод пароводяной смеси	65	фланец
3	Дренаж	1”	резьба

Сепаратор пара СП-80 Ду-80 (14.0201.07)

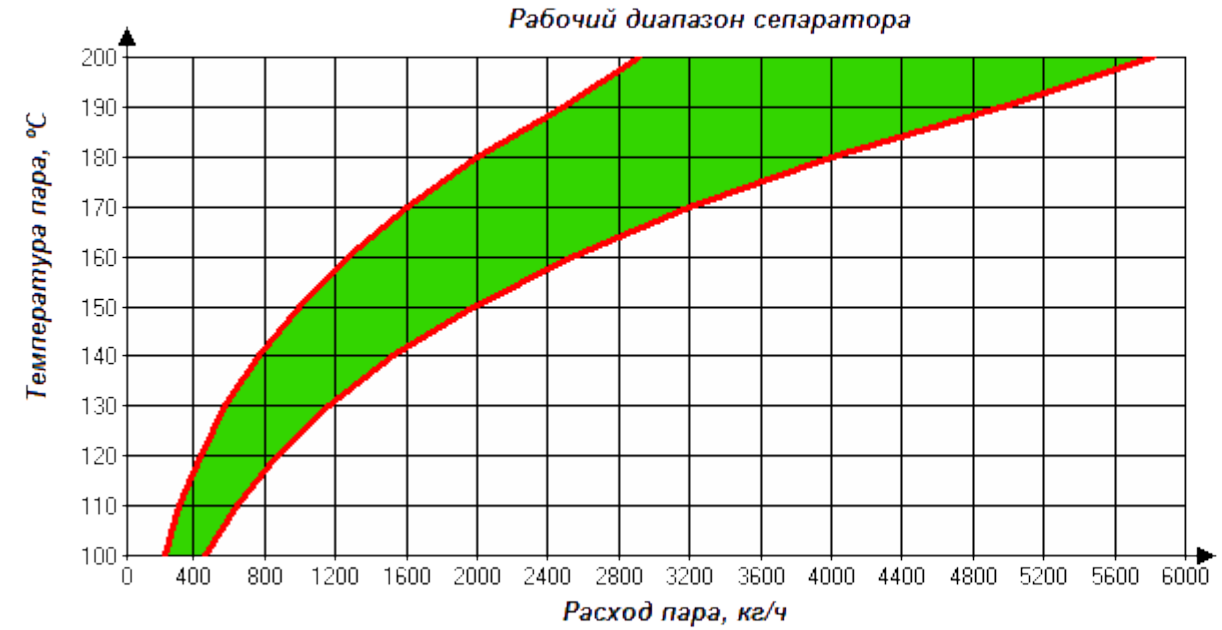

ООО "Теплотех-Комплект"

www.tt-k.ru

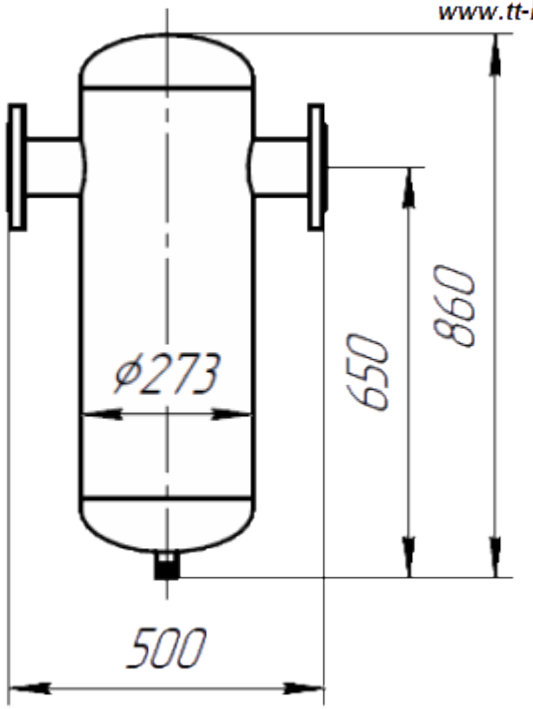

Технические характеристики сепаратора

Наименование параметров	Величина	Ед. изм.
Давление рабочее, не более	1,6	МПа
Давление расчетное	2,0	МПа
Температура рабочей среды	100÷200	°С
Среда	пар, вода	
Расход пароводяной смеси массовый *	232÷5819	кг/ч
Расход пароводяной смеси объемный	389÷778	$м^3$/ч
Вместимость корпуса	34	л
Масса	54	кг

* Массовый расход выбирается по графику (от температуры)

Размеры указаны для справок.
Производитель вправе вносит изменения в конструкцию без уведомления заказчиков.
Материал изготовления: корпус – углеродистая сталь, внутренние элементы – нержавеющая сталь.

Таблица штуцеров

№	Наименование штуцера	Ду, мм	Тип присоединения
1	Подвод пароводяной смеси	80	фланец
2	Отвод пароводяной смеси	80	фланец
3	Дренаж	1”	резьба

Сепаратор пара СП-100 Ду-100 (14.0201.08)

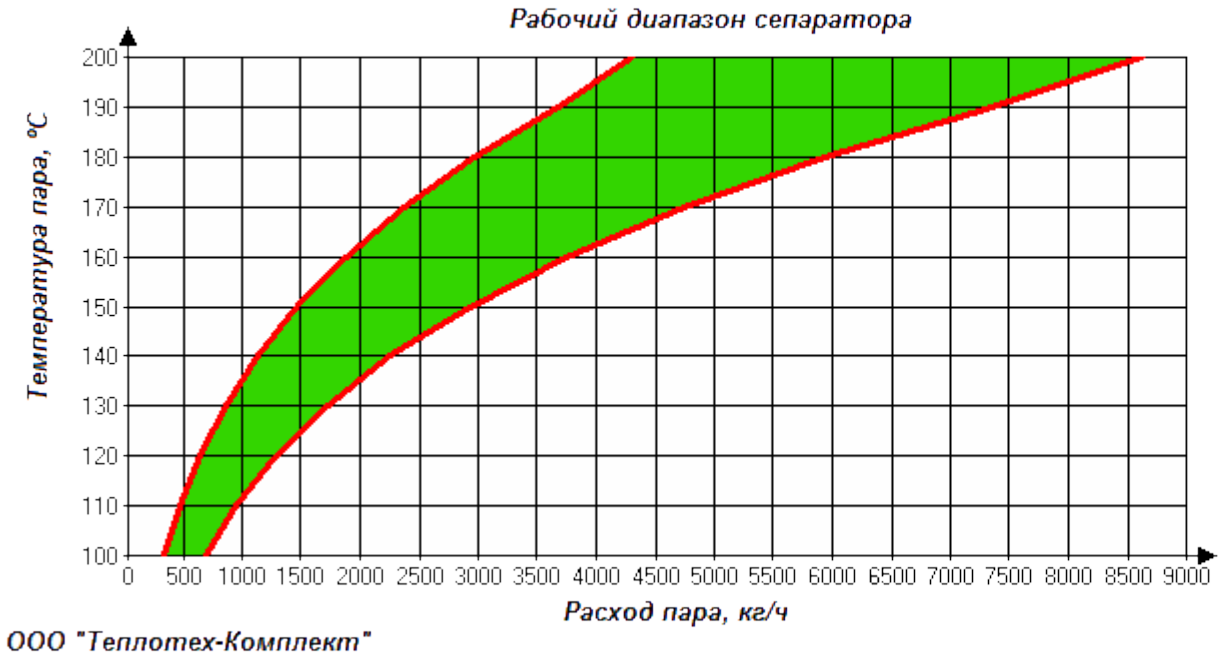

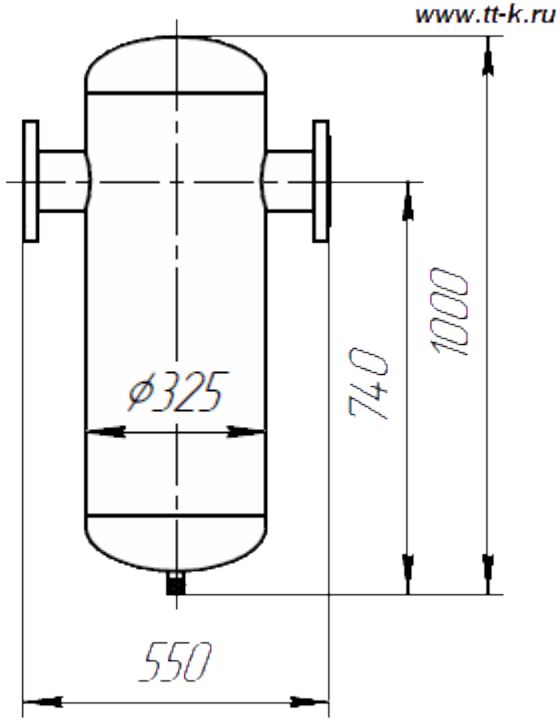

Технические характеристики сепаратора

Наименование параметров	Величина	Ед. изм.
Давление рабочее, не более	1,6	МПа
Давление расчетное	2,0	МПа
Температура рабочей среды	100÷200	°С
Среда	пар, вода	
Расход пароводяной смеси массовый *	344÷8624	кг/ч
Расход пароводяной смеси объемный	576÷1153	$м^3$/ч
Вместимость корпуса	56	л
Масса	77	кг

* Массовый расход выбирается по графику (от температуры)

Размеры указаны для справок.
Производитель вправе вносит изменения в конструкцию без уведомления заказчиков.
Материал изготовления: корпус – углеродистая сталь, внутренние элементы – нержавеющая сталь.

Таблица штуцеров

№	Наименование штуцера	Ду, мм	Тип присоединения
1	Подвод пароводяной смеси	100	фланец
2	Отвод пароводяной смеси	100	фланец
3	Дренаж	1”	резьба

Сепаратор пара СП-125 Ду-125 (14.0201.09)

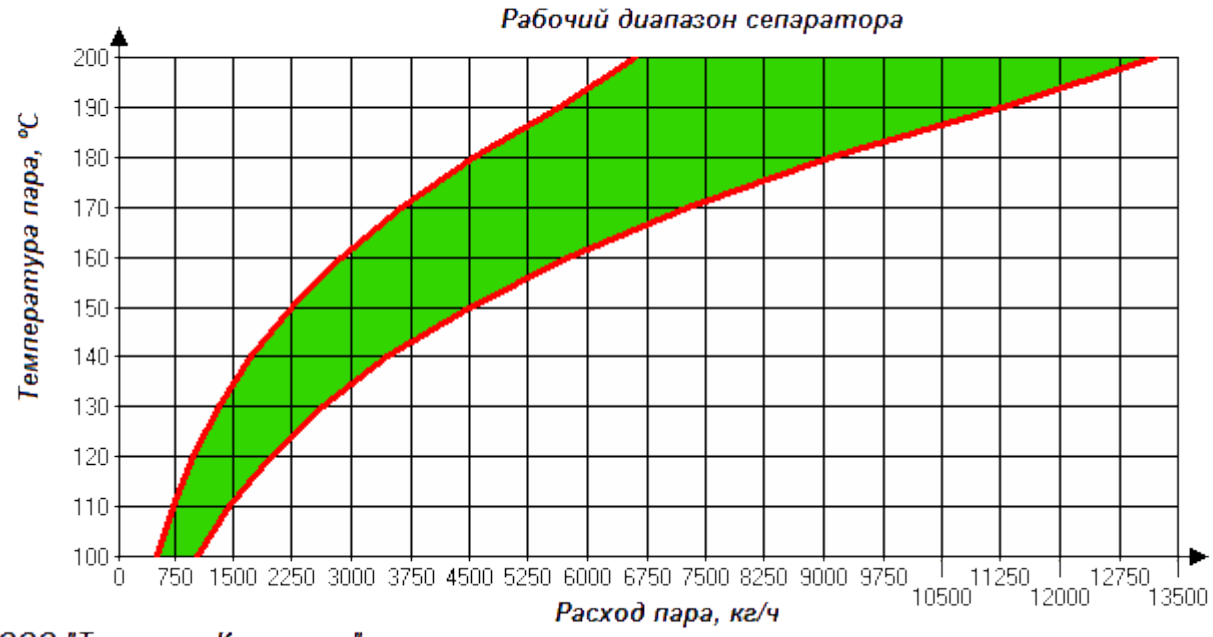

ООО "Теплотех-Комплект"

www.tt-k.ru

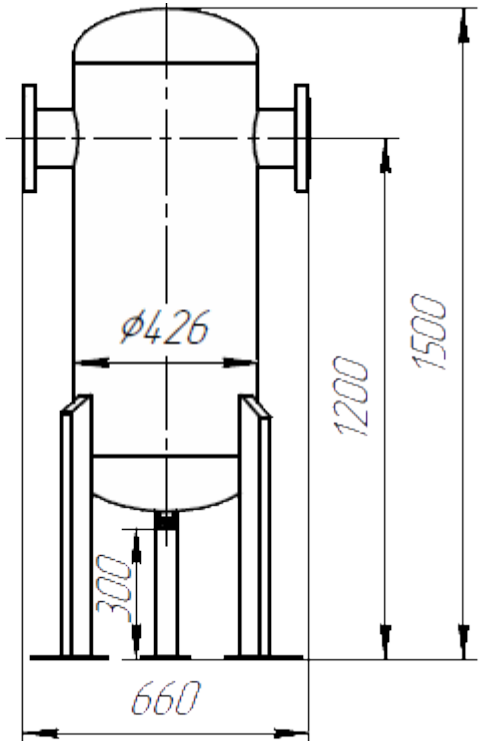

Технические характеристики сепаратора

Наименование параметров	Величина	Ед. изм.
Давление рабочее, не более	1,6	МПа
Давление расчетное	2,0	МПа
Температура рабочей среды	100÷200	°С
Среда	пар, вода	
Расход пароводяной смеси массовый *	527÷13209	кг/ч
Расход пароводяной смеси объемный	883÷1766	$м^3$/ч
Вместимость корпуса	132	л
Масса	142	кг

* Массовый расход выбирается по графику (от температуры)

Размеры указаны для справок.
Производитель вправе вносит изменения в конструкцию без уведомления заказчиков.
Материал изготовления: корпус – углеродистая сталь, внутренние элементы – нержавеющая сталь.

Таблица штуцеров

№	Наименование штуцера	Ду, мм	Тип присоединения
1	Подвод пароводяной смеси	125	фланец
2	Отвод пароводяной смеси	125	фланец
3	Дренаж	1”	резьба

Сепаратор пара СП-150 Ду-150 (14.0201.10)

www.tt-k.ru

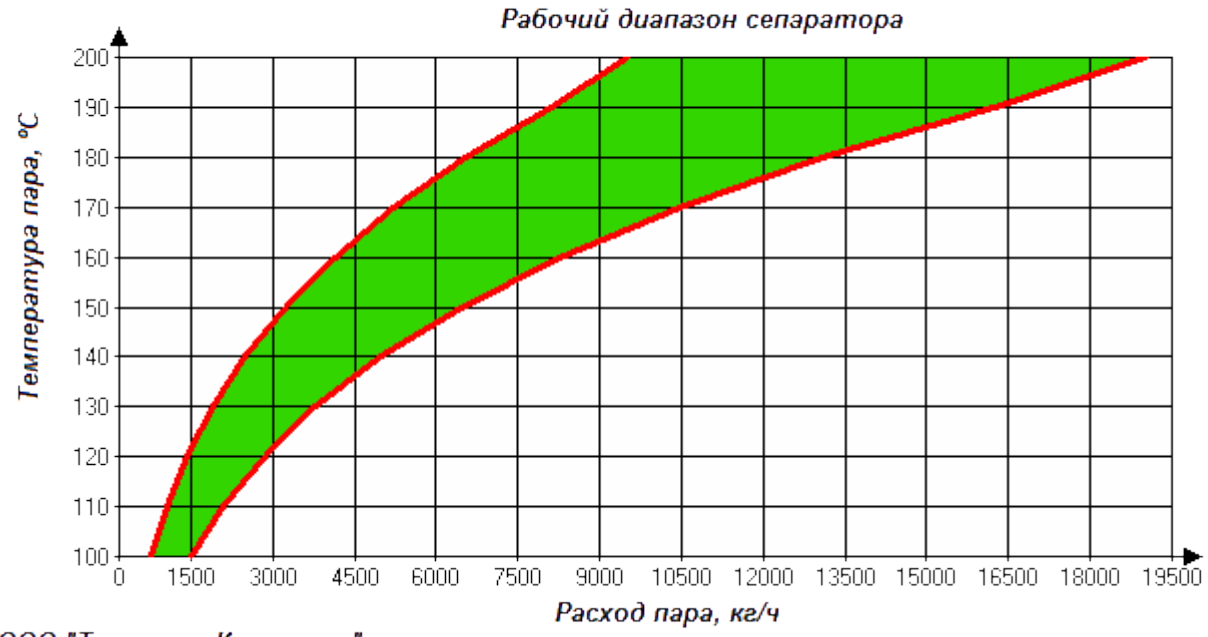

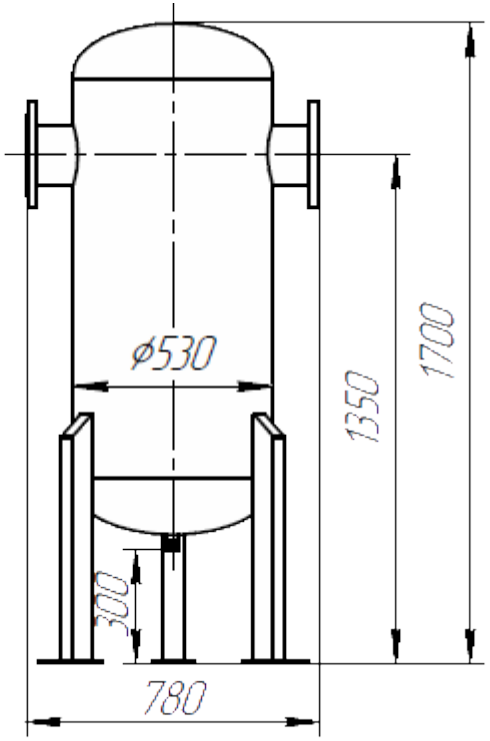

ООО "Теплотех-Комплект"

Технические характеристики сепаратора

Наименование параметров	Величина	Ед. изм.
Давление рабочее, не более	1,6	МПа
Давление расчетное	2,0	МПа
Температура рабочей среды	100÷200	°С
Среда	пар, вода	
Расход пароводяной смеси массовый *	758÷19021	кг/ч
Расход пароводяной смеси объемный	1271÷2543	$м^3$/ч
Вместимость корпуса	266	л
Масса	252	кг

* Массовый расход выбирается по графику (от температуры)

Размеры указаны для справок.
Производитель вправе вносит изменения в конструкцию без уведомления заказчиков.
Материал изготовления: корпус – углеродистая сталь, внутренние элементы – нержавеющая сталь.

Таблица штуцеров

№	Наименование штуцера	Ду, мм	Тип присоединения
1	Подвод пароводяной смеси	150	фланец
2	Отвод пароводяной смеси	150	фланец
3	Дренаж	1”	резьба

Сепаратор пара СП-200 Ду-200 (14.0201.11)

www.tt-k.ru

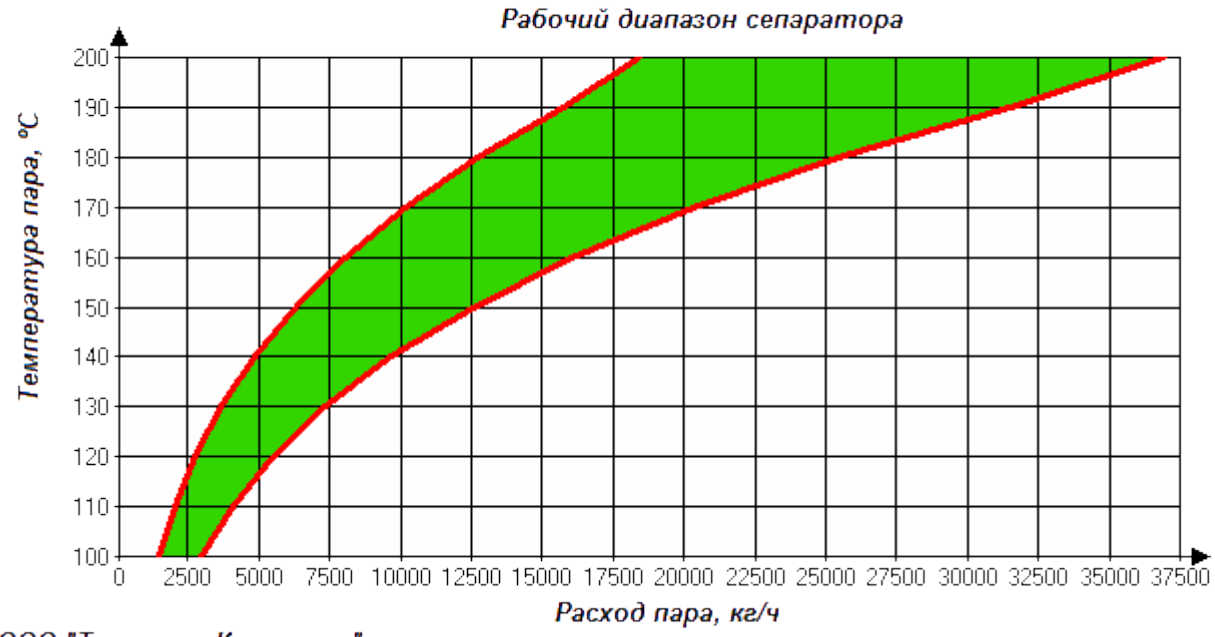

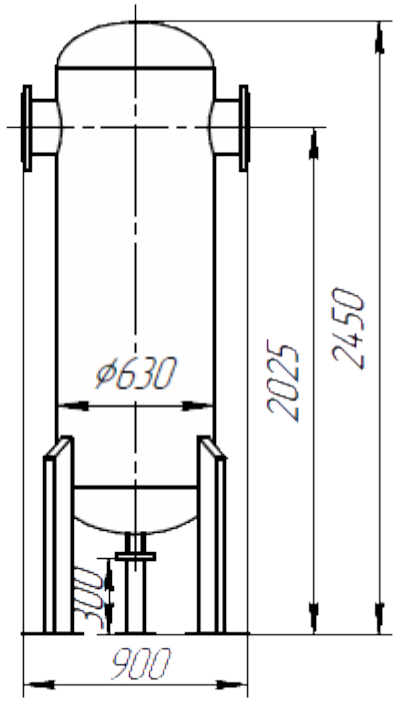

ООО "Теплотех-Комплект"

Технические характеристики сепаратора

Наименование параметров	Величина	Ед. изм.
Давление рабочее, не более	1,6	МПа
Давление расчетное	2,0	МПа
Температура рабочей среды	100÷200	°С
Среда	пар, вода	
Расход пароводяной смеси массовый *	1473÷36929	кг/ч
Расход пароводяной смеси объемный	2468÷4937	$м^3$/ч
Вместимость корпуса	585	л
Масса	476	кг

* Массовый расход выбирается по графику (от температуры)

Размеры указаны для справок.
Производитель вправе вносит изменения в конструкцию без уведомления заказчиков.
Материал изготовления: корпус – углеродистая сталь, внутренние элементы – нержавеющая сталь.

Таблица штуцеров

№	Наименование штуцера	Ду, мм	Тип присоединения
1	Подвод пароводяной смеси	200	фланец
2	Отвод пароводяной смеси	200	фланец
3	Дренаж	50	фланец

Сепаратор пара СП-250 Ду-250 (14.0201.12)

www.tt-k.ru

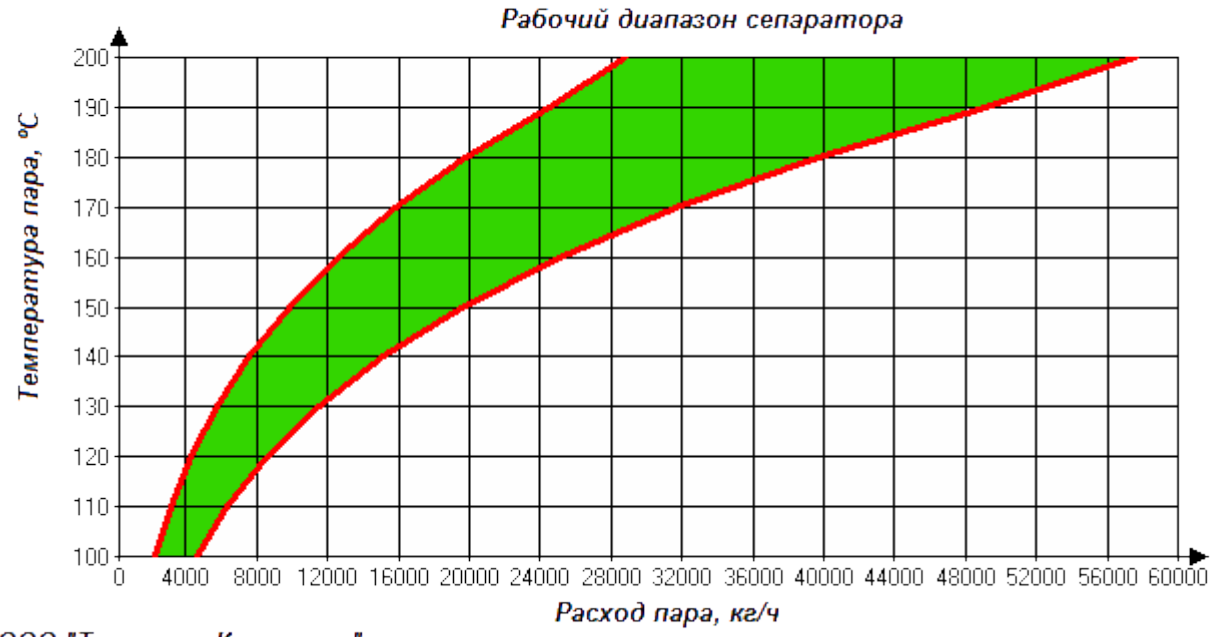

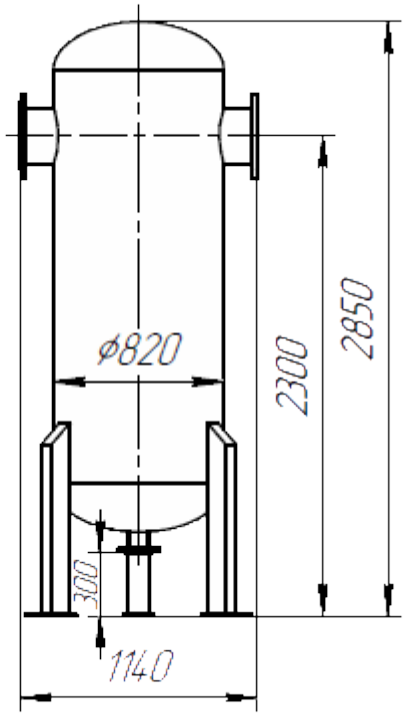

ООО "Теплотех-Комплект"

Технические характеристики сепаратора

Наименование параметров	Величина	Ед. изм.
Давление рабочее, не более	1,6	МПа
Давление расчетное	2,0	МПа
Температура рабочей среды	100÷200	°С
Среда	пар, вода	
Расход пароводяной смеси массовый *	2298÷57596	кг/ч
Расход пароводяной смеси объемный	3850÷7700	$м^3$/ч
Вместимость корпуса	1156	л
Масса	804	кг

* Массовый расход выбирается по графику (от температуры)

Размеры указаны для справок.
Производитель вправе вносит изменения в конструкцию без уведомления заказчиков.
Материал изготовления: корпус – углеродистая сталь, внутренние элементы – нержавеющая сталь.

Таблица штуцеров

№	Наименование штуцера	Ду, мм	Тип присоединения
1	Подвод пароводяной смеси	250	фланец
2	Отвод пароводяной смеси	250	фланец
3	Дренаж	80	фланец

Сепаратор пара СП-300 Ду-300 (14.0201.13)

t-k.ru

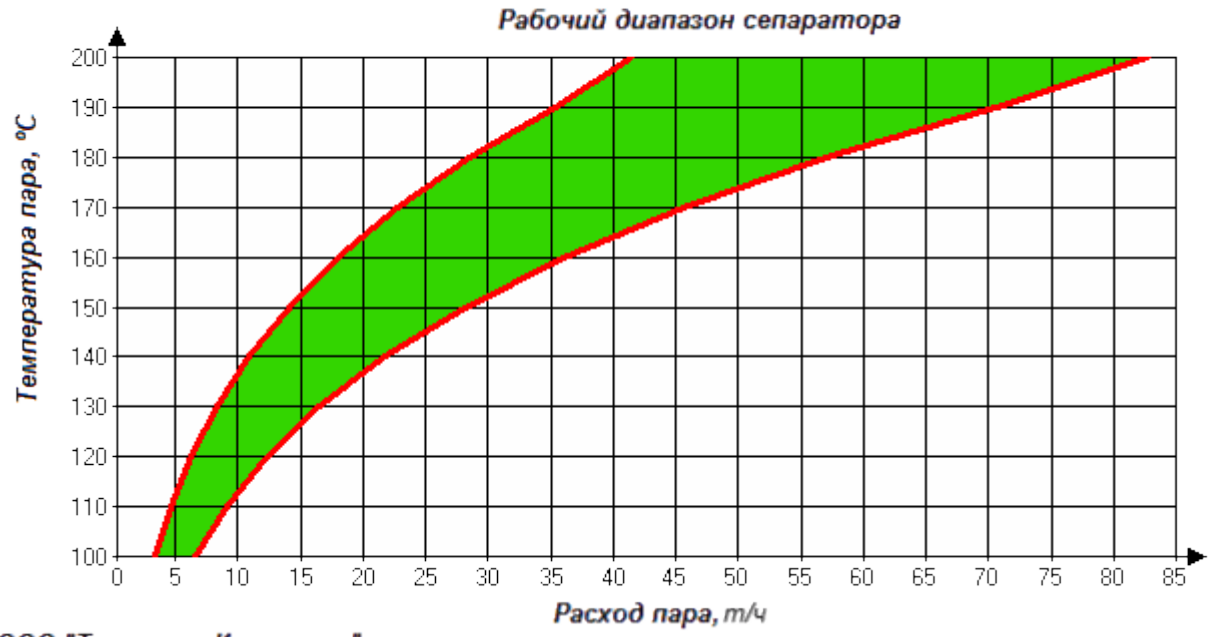

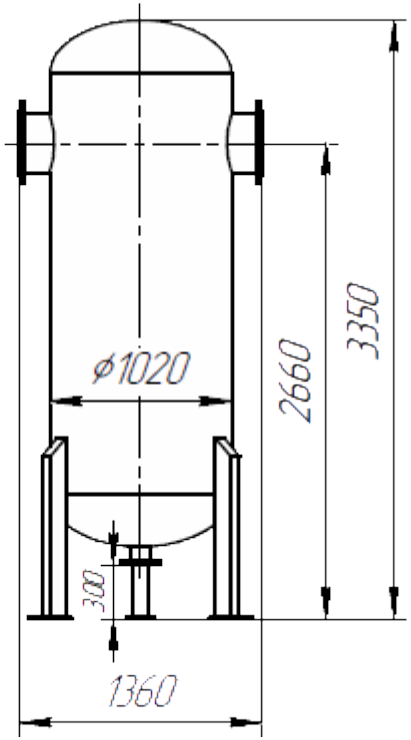

ООО "Теплотех-Комплект"

Технические характеристики сепаратора

Наименование параметров	Величина	Ед. изм.
Давление рабочее, не более	1,6	МПа
Давление расчетное	2,0	МПа
Температура рабочей среды	100÷200	°С
Среда	пар, вода	
Расход пароводяной смеси массовый *	3305÷82834	кг/ч
Расход пароводяной смеси объемный	5537÷11074	$м^3$/ч
Вместимость корпуса	2198	л
Масса	1372	кг

* Массовый расход выбирается по графику (от температуры)

Размеры указаны для справок.
Производитель вправе вносит изменения в конструкцию без уведомления заказчиков.
Материал изготовления: корпус – углеродистая сталь, внутренние элементы – нержавеющая сталь.

Таблица штуцеров

№	Наименование штуцера	Ду, мм	Тип присоединения
1	Подвод пароводяной смеси	300	фланец
2	Отвод пароводяной смеси	300	фланец
3	Дренаж	100	фланец